JUSTIÇA FEDERAL DE PRIMEIRO GRAU

SEÇÃO JUDICIÁRIA DO ESPÍRITO SANTO

ANEXO V - PROJETOS

SPLIT DE EMBUTIR COM DUTOS - EVAPORADORAS - SALA DOS RACKS

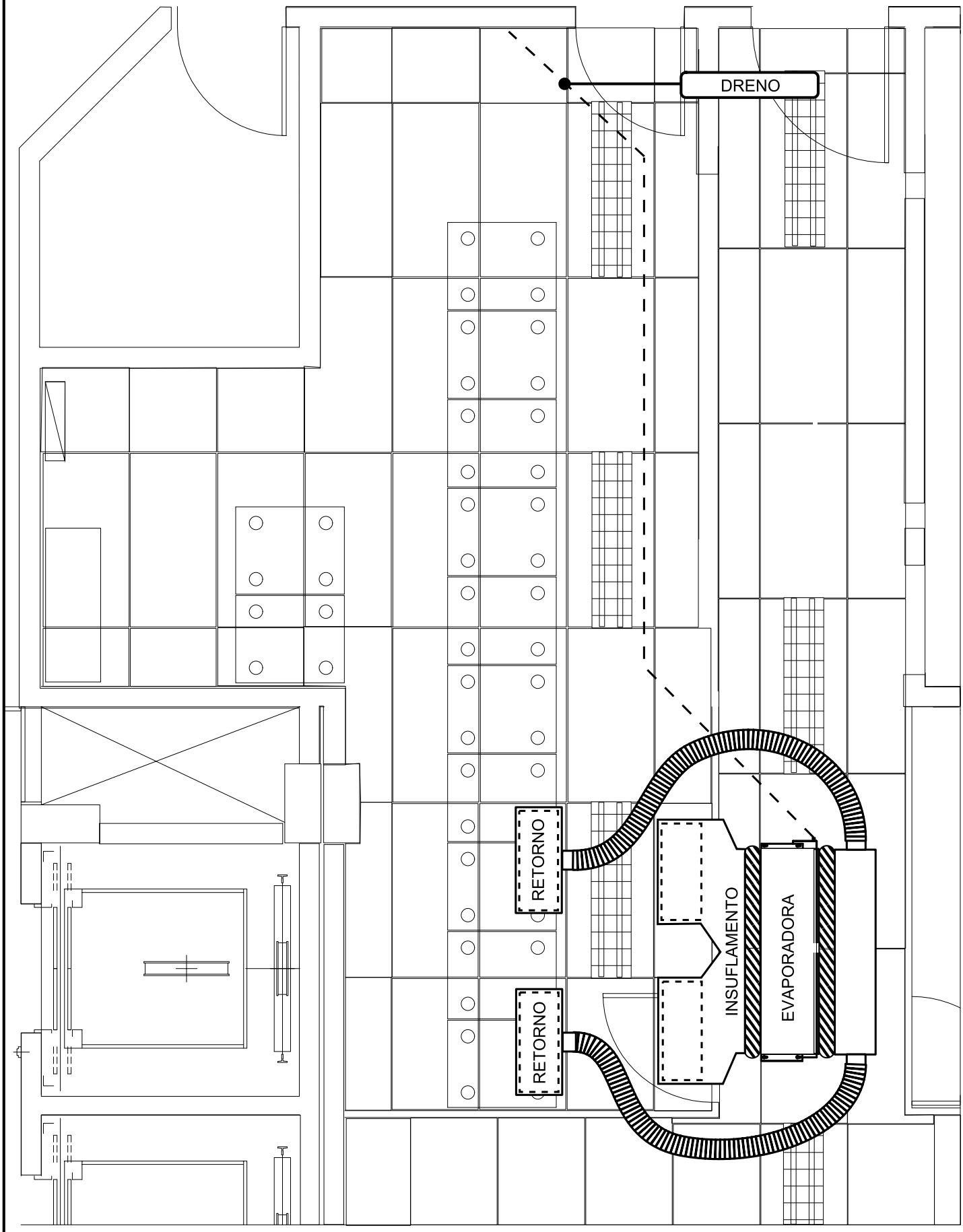

JUSTIÇA FEDERAL DE PRIMEIRO GRAU

SEÇÃO JUDICIÁRIA DO ESPÍRITO SANTO

ANEXO V - PROJETOS

SPLIT DE EMBUTIR COM DUTOS - TUBULAÇÃO FRIGORÍGENA

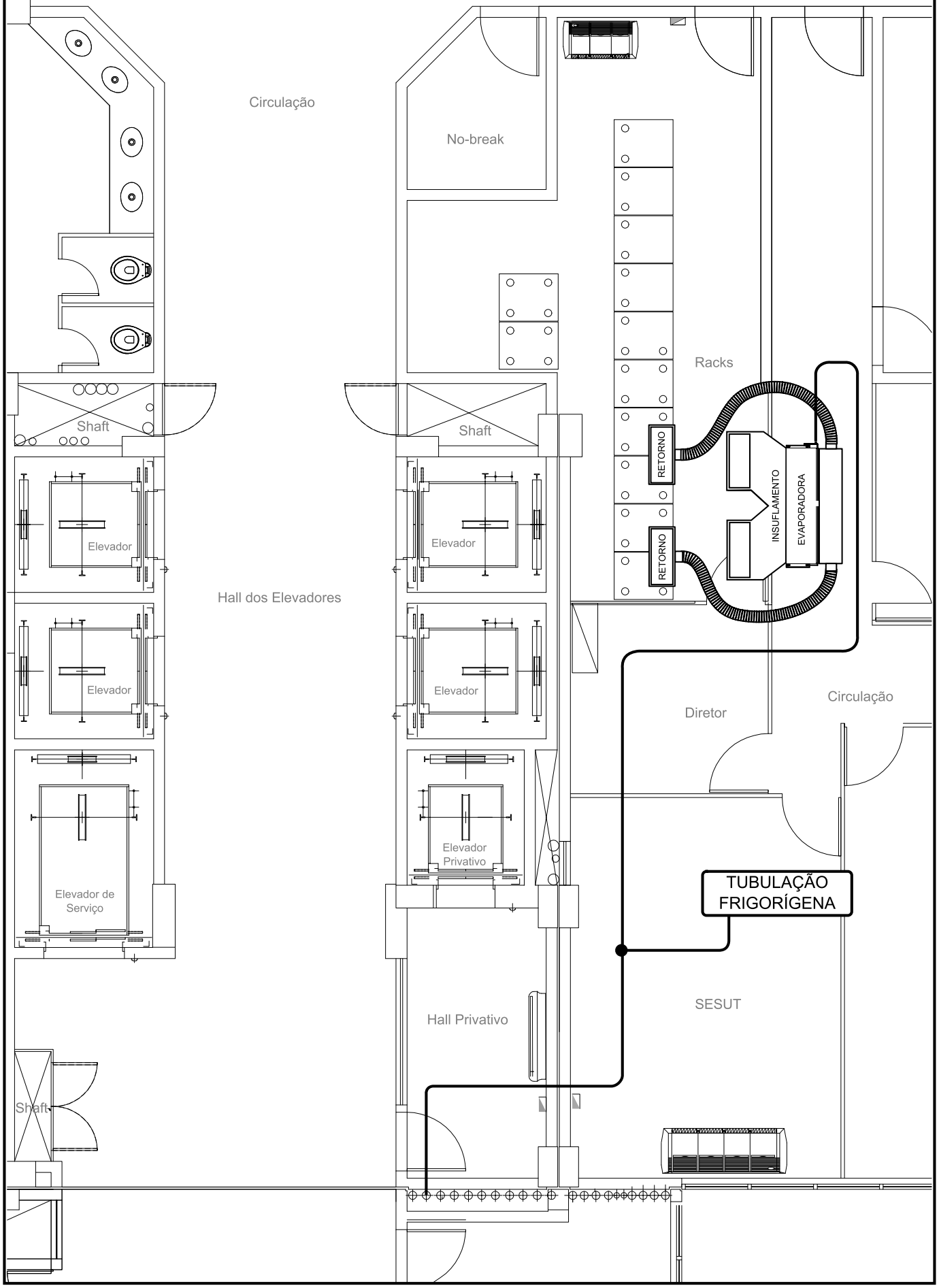

JUSTIÇA FEDERAL DE PRIMEIRO GRAU

SEÇÃO JUDICIÁRIA DO ESPÍRITO SANTO

ANEXO V - PROJETOS

SPLIT DE EMBUTIR COM DUTOS - DETALHAMENTO DA EVAPORADORA

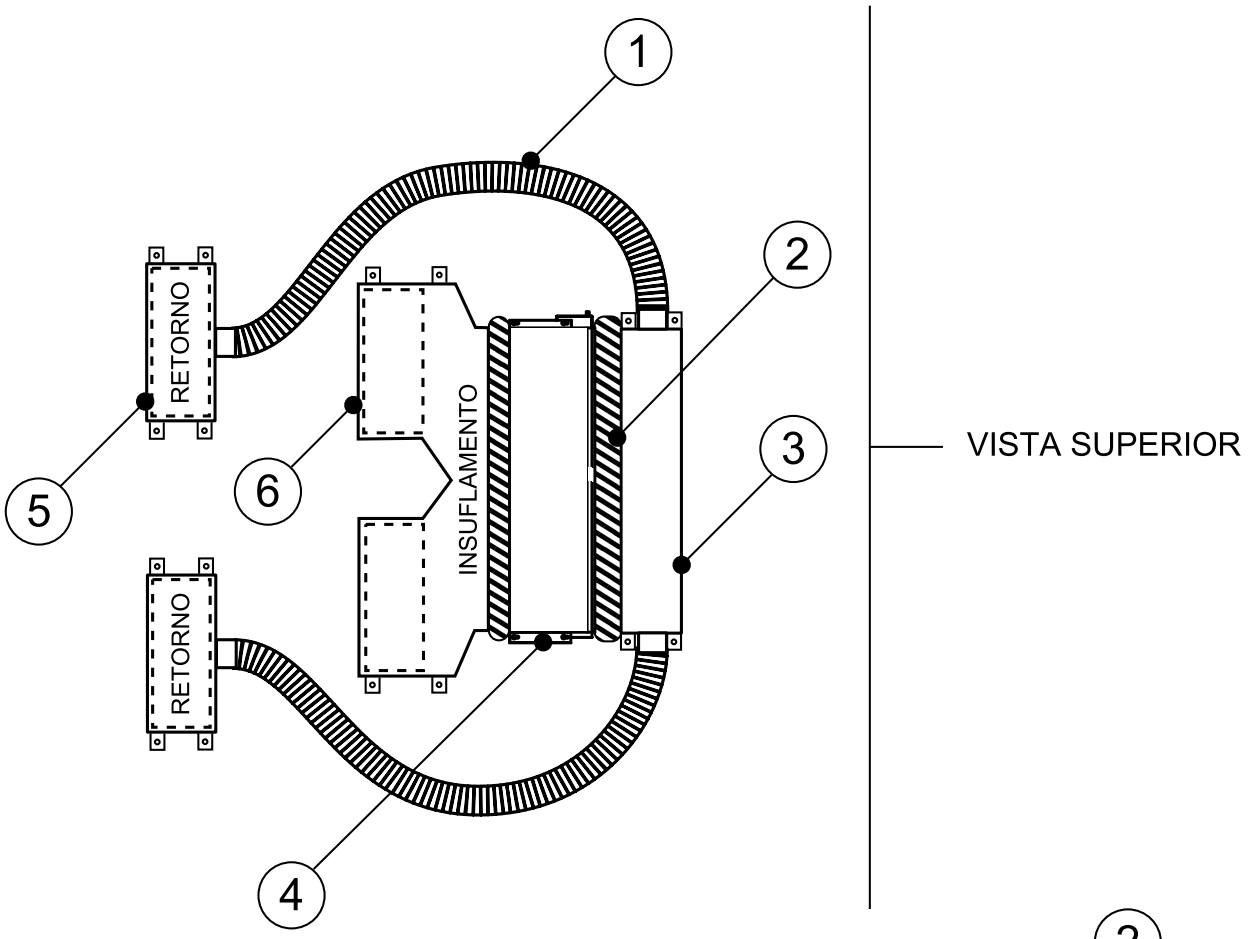

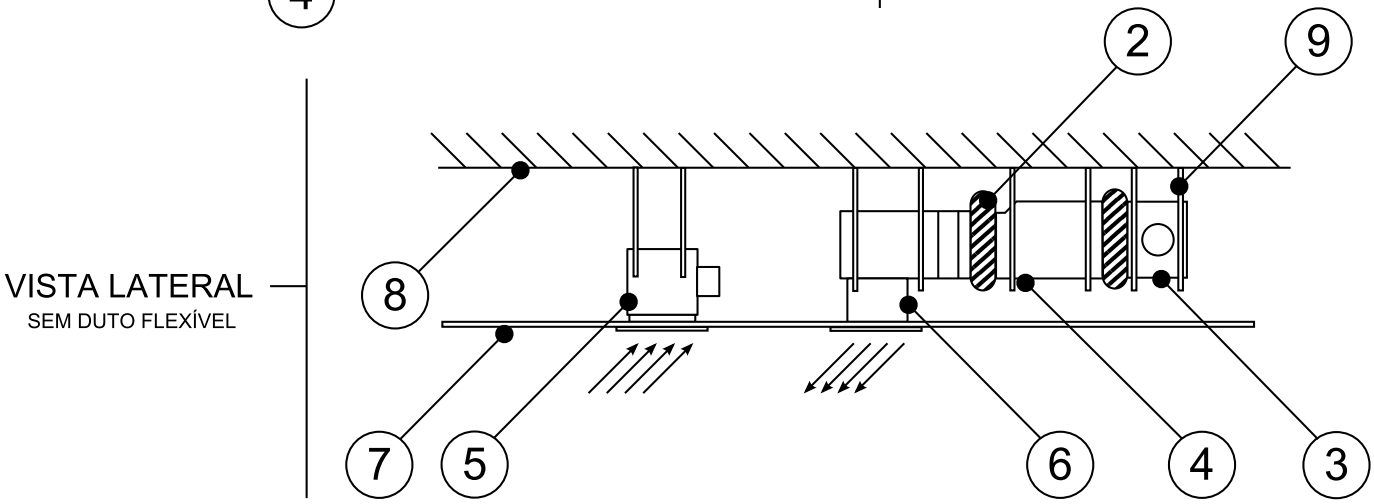

1	DUTO FLEXÍVEL ISOLADO
2	ACOPLAMENTO FLEXÍVEL
3	PEÇA EM CHAPA DE AÇO PARA O RETORNO
4	EVAPORADORA
5	DIFUSOR LINEAR COM CAIXA PLENUM
6	DUTO DE INSUFLAMENTO COM GRELHA DE RETORNO
7	FORRO EM PLACAS
8	LAJE
9	BARRA ROSCADA (TIRANTE)

JUSTIÇA FEDERAL DE PRIMEIRO GRAU

SEÇÃO JUDICIÁRIA DO ESPÍRITO SANTO

ANEXO V - PROJETOS
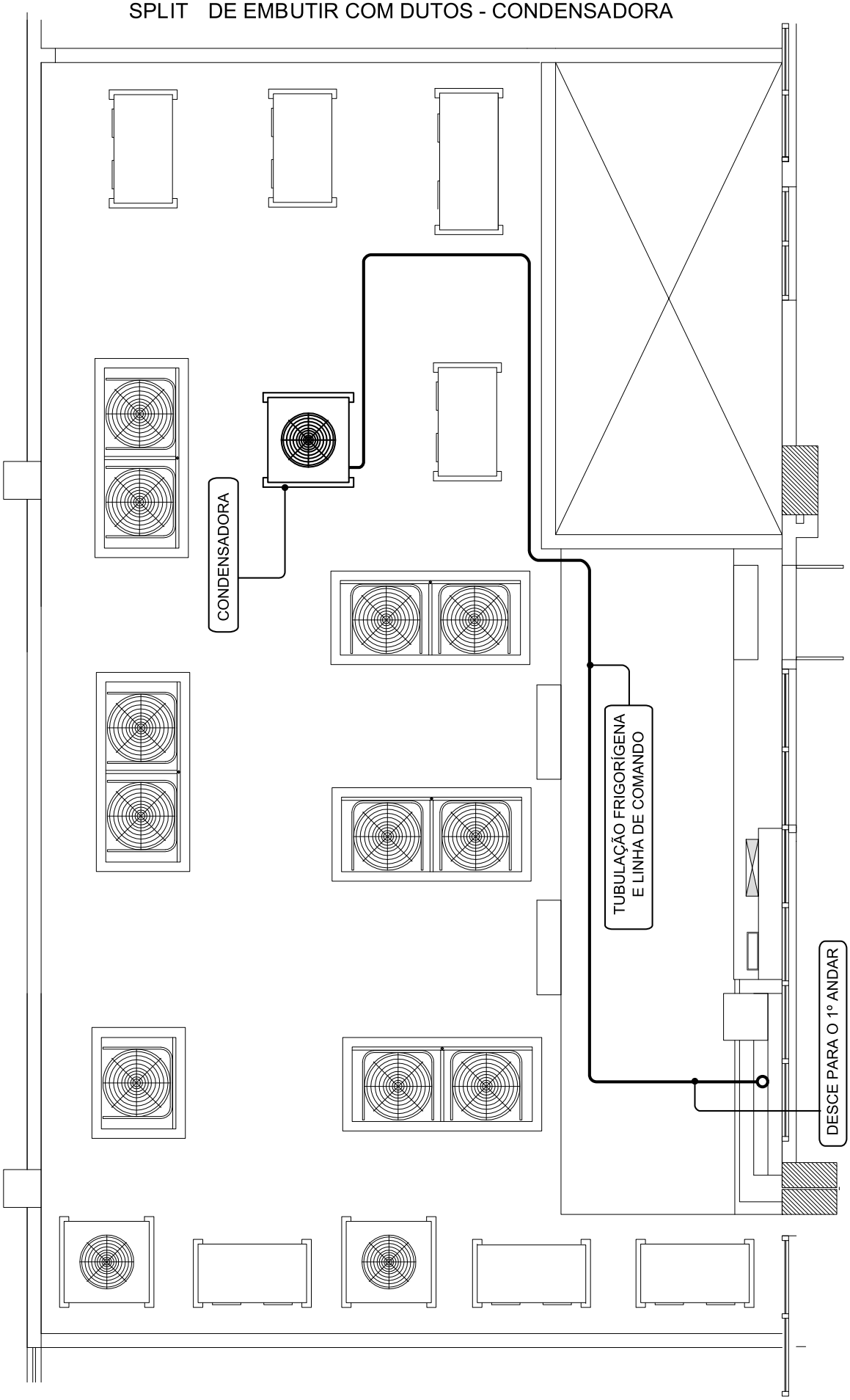
SPLIT DE EMBUTIR COM DUTOS - CONDENSADORA